Haustechnik,
die weiterdenkt.

AEG

AUS ERFAHRUNG GUT

TS 10

Deutsch

Thermorelais Bausatz
für Wärmespeicher WSP 2010 bis WSP 7010

Ergänzung zur Gebrauchs- und
Montageanweisung

TS 10

English

Thermal Relay Fitting Set
for Electric Storage Heaters WSP 2010 to WSP 7010

Supplement to the Operating and
Installation Instructions

TS 10

Français

Kit relais thermique
pour accumulateurs de chaleur WSP 2010 à WSP 7010

Annexe de la notice d'utilisation et
de montage

TS 10

Nederlands

Thermorelais
voor warmteaccumulatoren WSP 2010 tot WSP 701

Aanvulling op de gebruiks- en
montagehandleiding

1. Notice de montage

1.1 Consignes de sécurité

Le montage du kit relais thermique doit être effectué par un spécialiste agréé en respectant les instructions de cette notice. Tous les travaux de raccordement et d'installation électriques doivent être effectués conformément à la réglementation VDE 0100, aux consignes de l'opérateur énergétique et aux directives nationales et régionales.

Remarque :
Le relais thermique TS 10 doit être monté dans les accumulateurs de chaleur WSP 2010–WSP 7010 quand il n'est pas possible d'installer de disjoncteur en raisons des directives de l'opérateur.

1.2 Fourniture

1 Relais thermique
1 Borne à cage
1 Film protecteur pour borne à cage
2 Vis
3 Fils brun 170 mm
2 Fils brun 290 mm
1 Autocollant schéma des connexions
1 Notice d'utilisation et de montage

2. Montage

Avant de commencer les travaux sur l'accumulateur de chaleur, veiller à ce qu'il ne soit pas sous tension.

Point important !
Si l'accumulateur de chaleur est raccordé à un module de gestion de la charge, il peut être sous tension aux bornes A1/Z1 et A2/Z2 bien que les fusibles soient retirés.

Instruction de montage pour le Kit Thermorelais

- Retirer la paroi latérale droite, comme décrit dans la notice d'utilisation et de montage de l'accumulateur de chaleur WSP.
- Enfoncer le relais thermique (**2**) dans le boîtier de commande sur l'équerre de tôle (**1**) au dessus du bornier (**X2**) et le fixer avec les vis autotaraudées M4x8 (voir ill.).

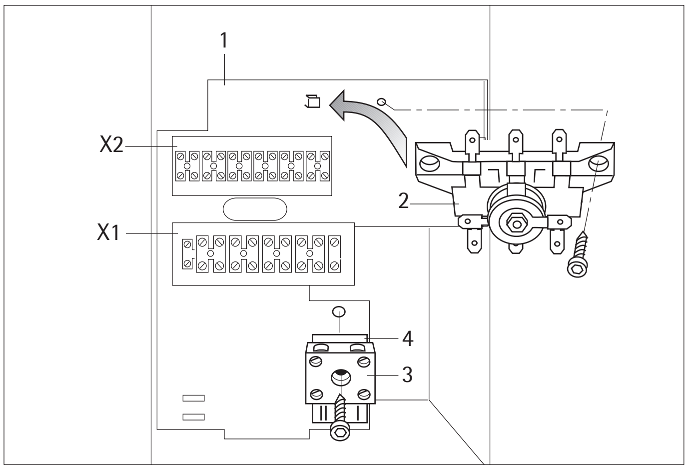

- Fixer la borne à cage (**X3**) (**3**) avec le film protecteur (**4**) sous le bornier (**X1**) des câbles de liaison (voir ill.).
- Raccorder les fils **L1** (violet), **L2** (brun) et **L3** (blanc) venant du bornier **X1** entre le thermostat de sécurité **F1** et les connecteurs plats du relais thermique **K1**.
- Raccorder les 3 fils bruns (170 mm) entre les bornes libres du thermostat de sécurité **F1** et le relais thermique (2/**K1**) (respecter les couleurs, voir schéma des connexions).
- Raccorder les 2 fils bruns fournis (290 mm) entre le relais thermique (2/**K1**) et la borne à cage (**X3**) (voir schéma des connexions).

- Raccorder les câbles du contact d'autorisation de l'opérateur sur les bornes I et II de la cage à borne (**X3**).

Attention :
Tous les fils doivent être placés dans le boîtier de commande de manière à ce qu'ils ne soient pas en contact avec la paroi latérale droite et qu'ils ne soient pas accessibles depuis les fentes d'aération. Ils ne doivent pas non plus se trouver à proximité du passe-câble.

- Coller le schéma des connexions sur la paroi latérale droite (par dessus le schéma existant).
- Monter la paroi latérale droite. Fixer la vis avec une rondelle éventail **(liaison à la terre !).**

Schéma électrique WSP 2010 - 7010 avec TS 10

E1 - E6:	Elément chauffant (accumulateur)
E7:	Résistance de chauffage
F1:	Limiteur de température
M1 - M3:	Soufflante
N1:	Limiteur de température - Charge
N5:	Limiteur de température – Tiroir du ventilateur
N4:	Limiteur de température - Charge
X1:	Bornier secteur
X2:	Bornier

☐ Thermostat d'ambiance intégré

E9:	Résistance de chauffage
N6	Thermostat - Décharge
S2 :	Commutateur à bascule - Décharge
Z1:	Condensateur de protection contre les étincelles

☐ Chauffage auxiliaire

E8:	Elément chauffant auxiliaire
N2:	Thermostat – Chauffage auxiliaire
N3	Thermostat – Chauffage auxiliaire
S1:	Commutateur à bascule – Chauffage auxiliaire

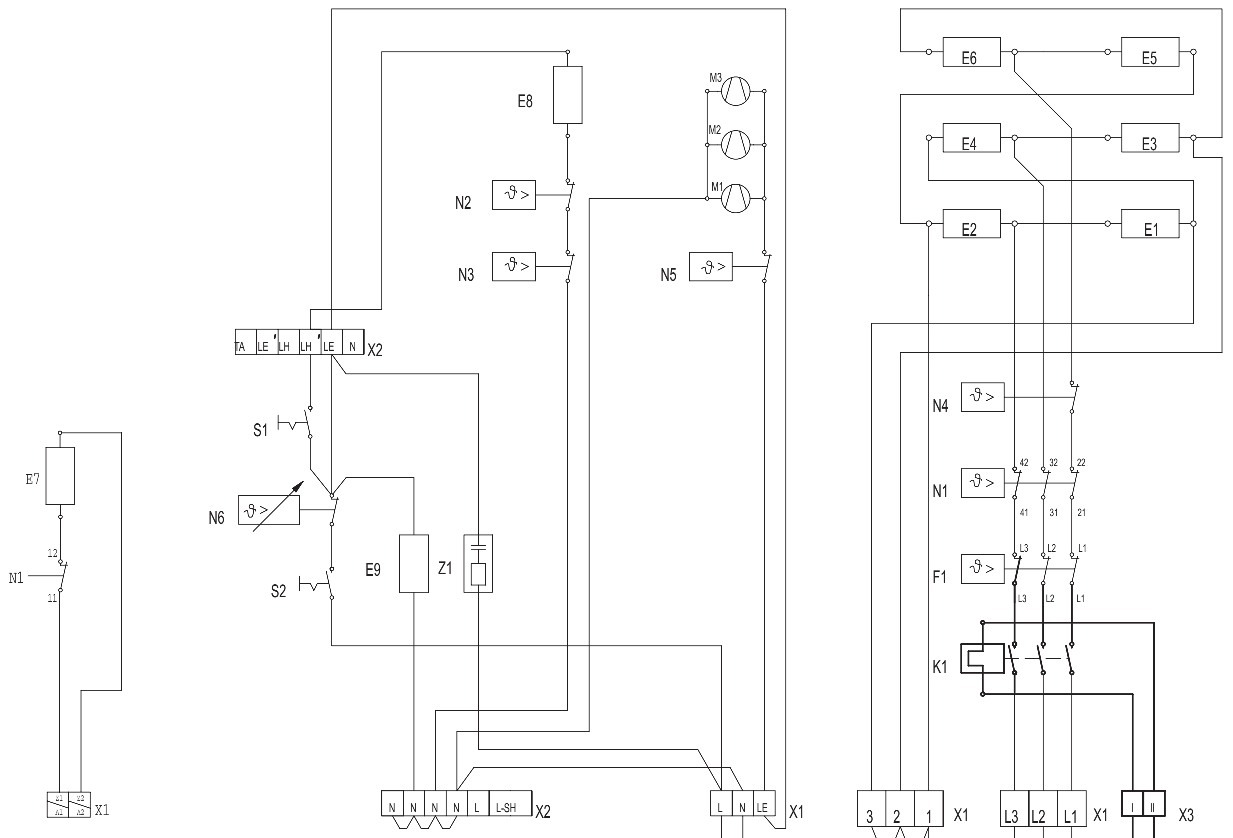

Signal CA 230 V
Signal de commande de charge

Circuit de commande
1/N/PE ~ 50 Hz 230 V

3/N/PE ~ 50 Hz 400 V

Contact d'autorisation de l'opérateur

Français

1. Montagehandleiding

1.1 Veiligheidsvoorschriften

De inbouw van het thermorelais moet door een daartoe bevoegde vakman met inachtneming van deze handleiding worden uitgevoerd. Alle elektrische aansluit- en installatiewerkzaamheden dienen te worden uitgevoerd conform de VDE-bepalingen 0100, de voorschriften van de verantwoordelijke elektriciteitsbedrijven en de betreffende nationale en regionale voorschriften.

Tip:
Het thermorelais TS 10 moet in de warmteaccumulator WSP 2010–WSP 7010 worden ingebouwd, wanneer i.v.m. de eisen van het nutsbedrijf geen verwarmingsbeveiliging mag worden geïnstalleerd.

1.2 Verpakkingseenheid

1 Thermorelais
1 Busklem
1 Onderfolie voor busklem
2 Bouten
3 Bruine draden 170 mm
2 Bruine draden 290 mm
1 Schakelschemastickers
1 Gebruiks- en montagehandleiding

2. Montage

Voor het begin van de werkzaamheden de warmteaccumulator spanningsvrij maken.

In het bijzonder in acht nemen!
Bij het aansluiten van de warmteaccumulator op een automatische oplaadbesturing kan er ook spanning op de klemmen A1/Z1 - A2/Z1 staan wanneer de zekeringen zijn verwijderd.

Het thermorelais dient als volgt te worden ingebouwd:
- De rechter zijwand verwijderen zoals beschreven in de gebruiks- en montagehandleiding van de warmteaccumulator WSP.
- Het thermorelais (**2**) in de schakelruimte op de bevestigingsplaat (**1**) boven de aansluitklemmenstrip (**X2**) steken en met de meegeleverde zelftappende bout M4 x 8 bevestigen (zie afb.).

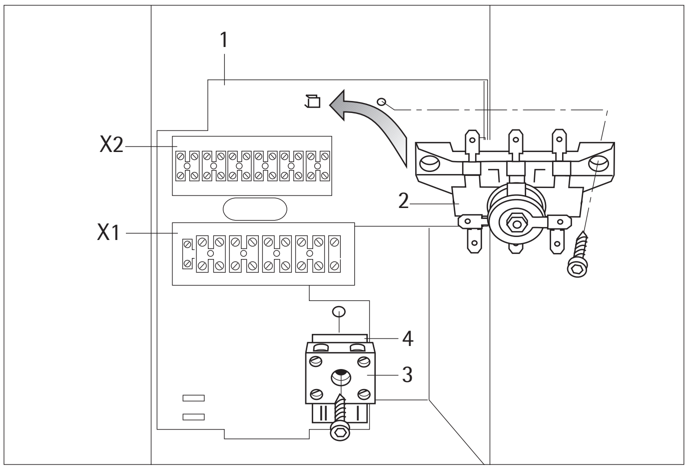

- De busklem (**X3**) (**3**) met de onderfolie (**4**) onder de aansluitklemmenstrip (**X1**) voor de aansluitleidingen bevestigen (zie afb.).
- De van de aansluitklemmenstrip **X1** komende schakeldraad **L1** (paars), **L2** (bruin) en **L3** (wit) op de veiligheidstemperatuurregelaar **F1** steken en onder op de vrije platte stekker van het thermorelais **K1** steken.
- Steek de 3 bruine, meegeleverde draden (170 mm) op de vrijgekomen stekkerplaatsen van de veiligheidstemperatuurregelaar **F1** en overeenkomstig de kleuren op het thermorelais (2/**K1**) (zie schakelschema).
- Steek de 2 bruine, meegeleverde draden (290 mm) op het thermorelais (2/**K1**) en verbind deze met de busklem (**X3**) (zie schakelschema).

- Sluit de leidingen van het EVU-vrijgavecontact op de klemmen I en II van de busklem (**X3**) aan.

Opgelet:
Alle schakeldraden moeten zo in de schakelkamer worden opgewikkeld, dat aanraking met de rechter zijwand en ook de ventilatiesleuven wordt voorkomen. U mag niet in de buurt van de kabeldoorvoer komen.

- Plak het geldende schakelschema over het schakelschema dat op de rechter zijwand zit.
- Monteer de rechter zijwand. Bevestig de bevestigingsbout met de getande borgring **(aardleiderverbinding!).**

Schakelschema WSP 2010 - 7010 met TS 10

E1 - E6: Verwarmingselement (accumulator)
E7: Verwarmingsweerstand
F1: Veiligheidstemperatuurbegrenzer
M1 - M3: Ventilator
N1: Temperatuurbegrenzer - opladen
N5: Temperatuurbegrenzer - ventilatorschuiflade
N4: Temperatuurbegrenzer - opladen
X1: Netaansluitklemmen
X2: Aansluitklemmen

☐ Geïntegr. thermostaat
E9: Verwarmingsweerstand
N6: Temperatuurregelaar - ontladen
S2: Tuimelschakelaar - ontladen
Z1: Ontstoringscondensator

☐ Aanvullende verwarming
E8: Aanvullende verwarming
N2: Temperatuurregelaar – aanvullende verwarming
N3: Temperatuurregelaar – aanvullende verwarming
S1: Tuimelschakelaar – aanvullende verwarming

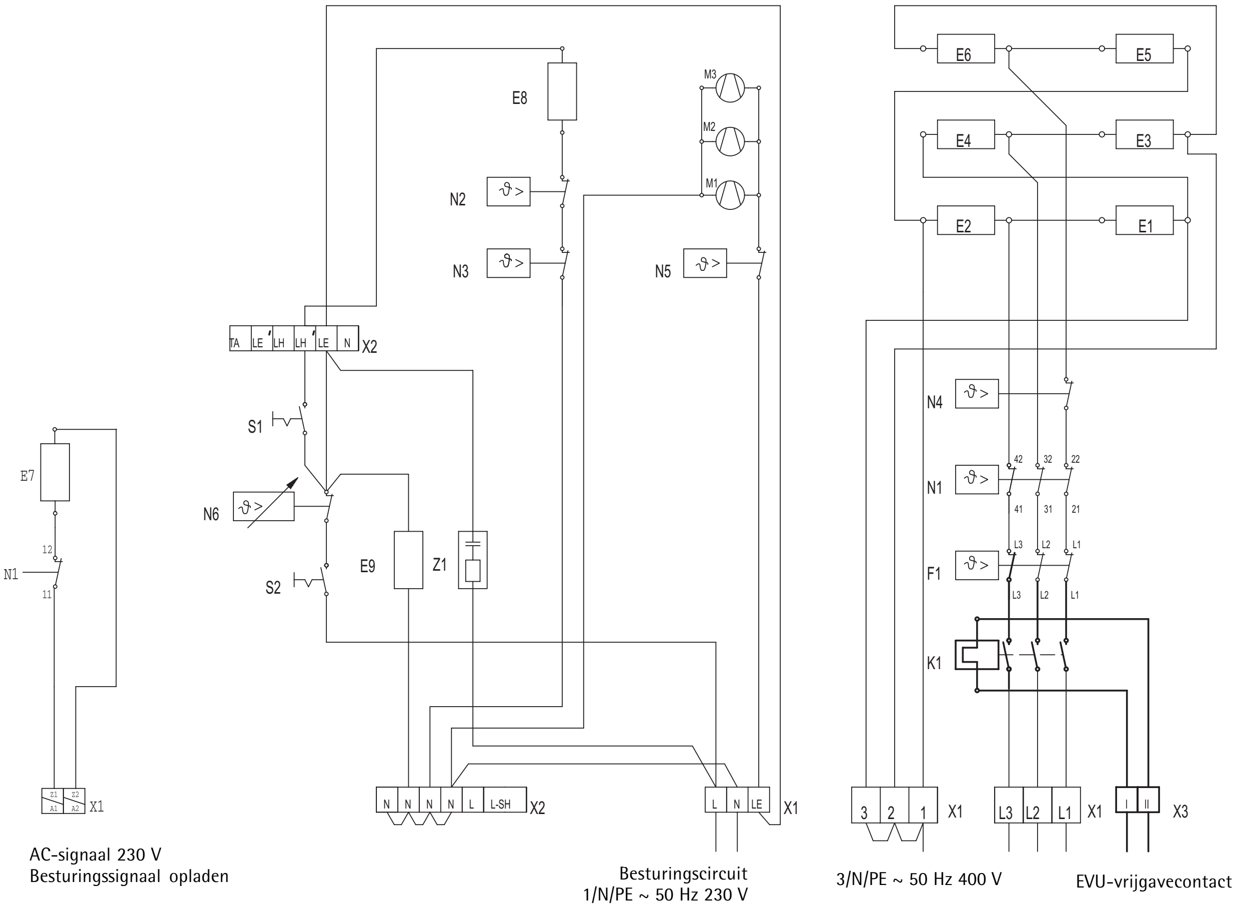

Nederlands

EHT Belgium BVBA
AEG Home Comfort
Havenlaan 104 Avenue du Port
B-1000 BRUSSEL-BRUXELLES

www.aeg-haustechnik.de
aeg@aeg-homecomfort.be

Tel 02-4222522 Fax 02-4222524

247608/33249/1/7827 · WI · Technische Änderungen vorbehalten · Subject to technical modifications · Sous réserve de modifications techniques · Technische wijzigingen voorbehouden